Magnetique

NILS
HOLGER
MOORMANN

NILS HOLGER MOORMANN
Warum gerade ich?
BEST OF DESIGN
MAGAZIN DER FAKULTÄT FÜR DESIGN
OKTOBER 2016
GELD
DOC Nº12
2016
2017
Ottagono
222 Luglio-Agosto/July-August 2009
GEWERBEBAU – INDUSTRIEBAU
LORENZ
MOINS ET PLUS
LESS AND MORE

Ein Möbel mit Anziehungskraft. Die Basis aus Stahlblech kann horizontal oder vertikal an der Wand angebracht werden. An ihr haften – je nach Belieben – magnetische Boxen unterschiedlicher Größe, Anzahl und Anordnung in jeder gewünschten Position.

Swen Krause,
2000

Furniture with magical attraction. The sheet steel base can be mounted horizontally or vertically on the wall. Magnetic boxes of different size, number and arrangement can be attached magnetically to the wall in any position – at will.

ALEXEY BRODOVITCH
LINDBERGH
COLOR PHOTOGRAPHY
ABOUT BAROQUE

Wandblech / *Wall attachment*

Stahlblech (3 mm) warmgewalzt, gewachst
Steel (3 mm) hot-rolled, waxed

Boxen / *Boxes*

FU (Sperrholz, Birke)
FU (Birch plywood)

- ○ Weiß / *White*
- ● Schwarz / *Black*
- ● Rot / *Red*

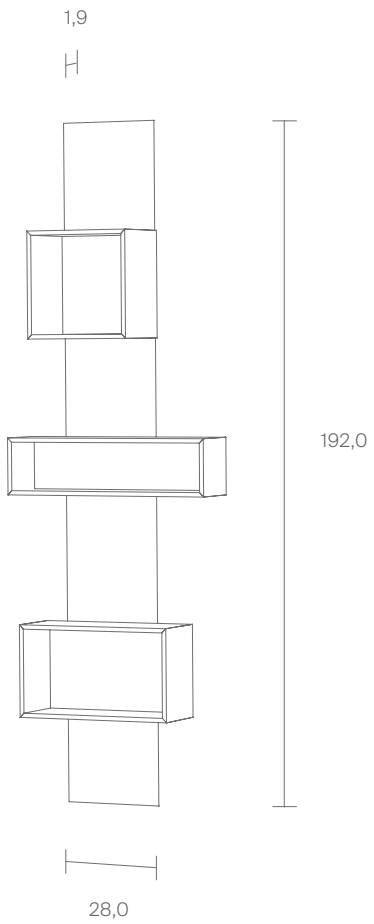

Boxen / Boxes

Box 1	Box 2	Box 3
30 x 30 x 21,0	16,0 x 60,0 x 15,5	26,0 x 45,0 x 18,0

Maße in cm / *Dimensions in cm*
www.moormann.de

Beispiel 1
Example 1

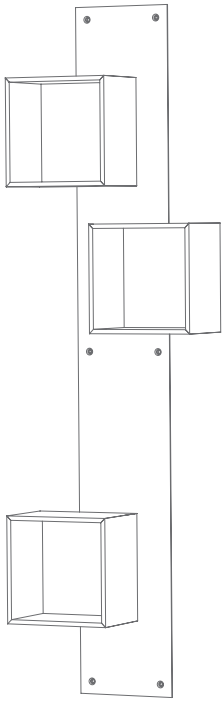

1 Wandblech / *Wall attachment*
3 x Box 1

Beispiel 2
Example 2

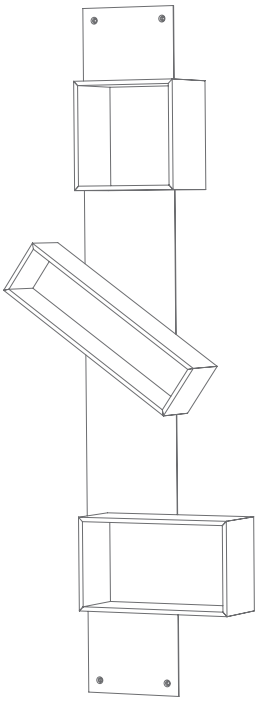

1 Wandblech / *Wall attachment*
1 x Box 1
1 x Box 2
1 x Box 3

Beispiel 3
Example 3

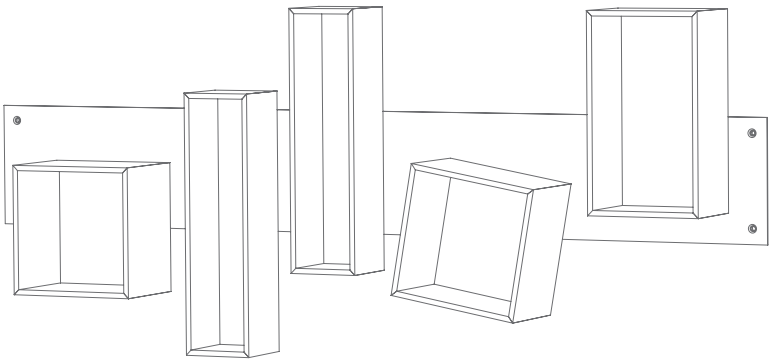

1 Wandblech / *Wall attachment*
2 x Box 1
2 x Box 2
1 x Box 3

Beispiel 4
Example 4

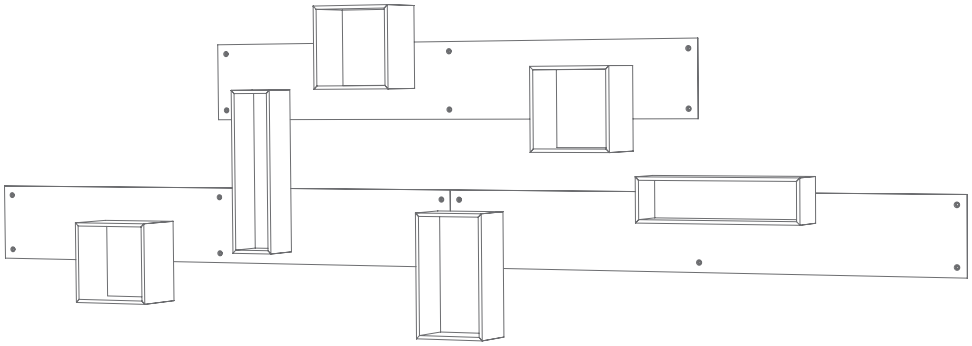

3 Wandbleche / *Wall attachment*
3 x Box 1
2 x Box 2
1 x Box 3