Siebenschläfer

NILS
HOLGER
MOORMANN

Der Siebenschläfer ist ein steckbares Möbel aus der Familie der Betten. Zurückhaltend und metallfrei in seiner Konstruktion zeigt er sich besonders flink im Körperaufbau. Blitzschnell lassen sich seine vier Einzelteile zu einer Schlafstätte zusammenfügen um in winterschlafähnliche Zustände oder leichte Tagträume zu sinken. Aufgrund seiner angenehmen Art, findet man den Siebenschläfer auch in Schlafzimmern außerhalb Europas. Seine Ruhephasen dauern von Anfang Januar bis Ende Dezember. Dabei ist sein einziger natürlicher Feind der Wecker.

Christoffer Martens,
2007

Siebenschläfer is an interlocking piece from the bed family. With a simple and metal free construction, his corpus can be assembled in an instant. His four individual parts can be interlocked quick as a flash to make a sleeping bunk. To sink either into a type of hibernation or light daydreams. Siebenschläfer can also be found in bedrooms outside Europe due to his pleasant manner. His rest periods last from the beginning of January until the end of December. His only natural enemy is the alarm clock.

MDF
MDF
● Pur / *Pure*

FU (Sperrholz, Birke)
FU (Birch plywood)
○ Weiß / *White*
● Schwarz / *Black*

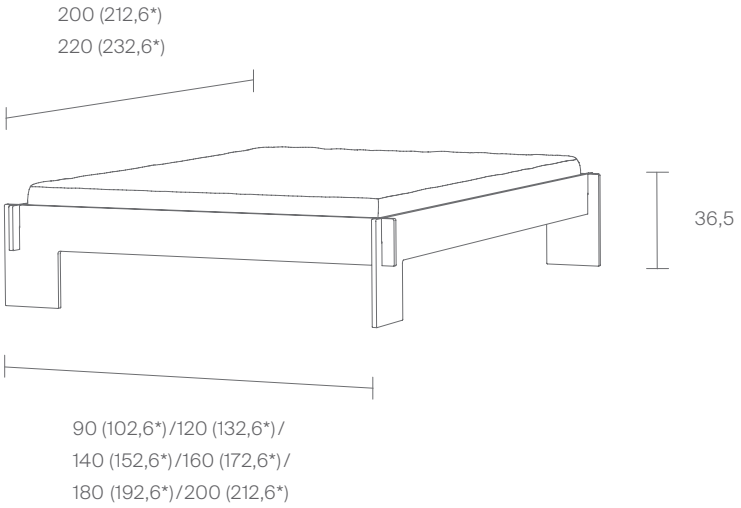

Höhe Oberkante Lattenrostauflage bis Oberkante Bettrahmen: 11,5 cm.
Mithilfe des Zubehörs „Erhöhung Lattenrostauflage“ veränderbar auf: 8,0 cm.
Height between upper edge of slatted frame support to upper edge of bed frame: 11.5 cm.
Using the ‘raising slatted frame support’ accessory it can be adjusted to: 8.0 cm.

*Außenmaße
external dimensions

Wir können auch anders! Passen Sie dieses Produkt einfach in Länge und Breite an.
There’s more than one way to do it! Simply adjust length or width of this product.

Maße in cm / *Dimensions in cm*
www.moormann.de

MDF
MDF
● Pur / *Pure*

FU (Sperrholz, Birke)
FU (Birch plywood)
○ Weiß / *White*
● Schwarz / *Black*

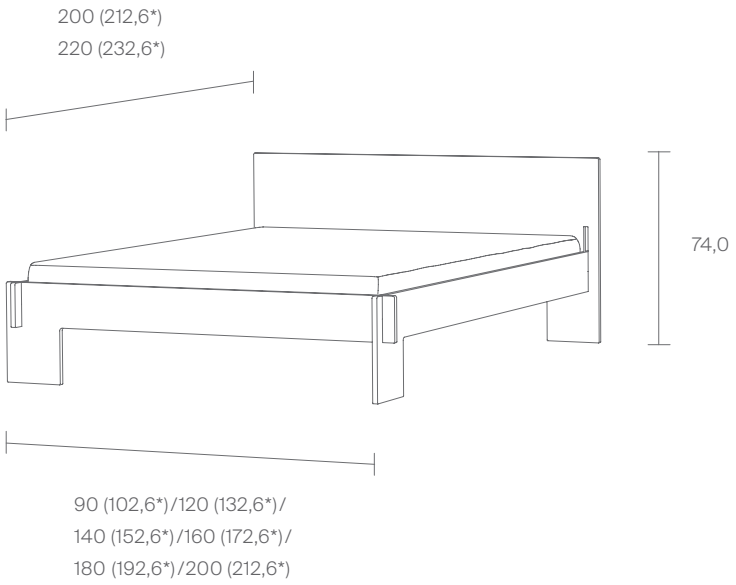

*Außenmaße
external dimensions

Wir können auch anders! Passen Sie dieses Produkt einfach in Länge und Breite an.
There's more than one way to do it! Simply adjust length or width of this product.

Maße in cm / *Dimensions in cm*
www.moormann.de

Stahl pulverbeschichtet /
Steel powder coated

- Lichtgrau / *Light grey*
- Anthrazit / *Anthracite*

Aluminium / *Aluminium*

- Unbehandelt* / *Untreated**

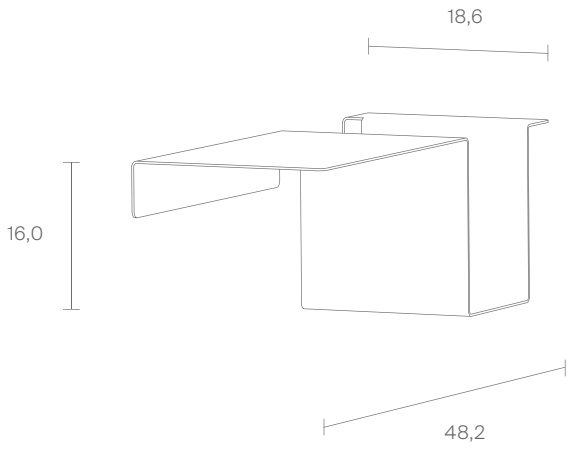

* Bearbeitungsspuren sind sichtbar. Das Material weist eine leichte Unregelmäßigkeit auf, die sich im Laufe der Zeit verstärken kann. Durch Gebrauchsspuren am unbehandelten Material entwickelt die Seitenablage im Laufe ihrer Lebensdauer einen individuellen Charakter.

* *Processing traces are visible. The material shows minor irregularities which can become more pronounced in the course of time. Traces of use on the untreated material give the bed shelf an individual character over the course of its service life.*

Die Seitenablage wird direkt auf die Längsseite des Bettes aufgesteckt.
The bed shelf is attached directly to the long side of the bed.

Maße in cm / *Dimensions in cm*
www.moormann.de

Aluminium / *Aluminium*

● Unbehandelt* / *Untreated**

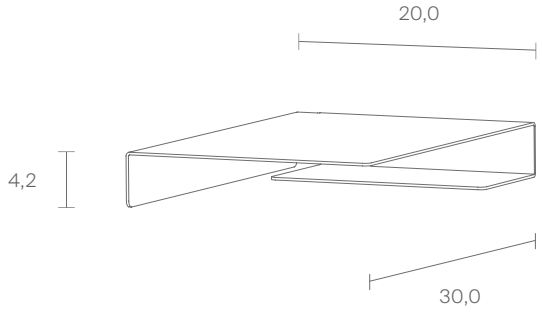

* Bearbeitungsspuren sind sichtbar. Das Material weist eine leichte Unregelmäßigkeit auf, die sich im Laufe der Zeit verstärken kann. Durch Gebrauchsspuren am unbehandelten Material entwickelt die Seitenablage im Laufe ihrer Lebensdauer einen individuellen Charakter.

* *Processing traces are visible. The material shows minor irregularities which can become more pronounced in the course of time. Traces of use on the untreated material give the bed shelf an individual character over the course of its service life.*

Bettkante Leicht wird direkt auf die Längsseite des Bettes aufgesteckt.
Bettkante Leicht is attached directly to the long side of the bed.

Maße in cm / *Dimensions in cm*
www.moormann.de

Leisten / *Wood Strips*

Esche

Ash

● Unbehandelt / *Untreated*

Gurtband / *Webbing*

Polyamid (PA)

Polyamide (PA)

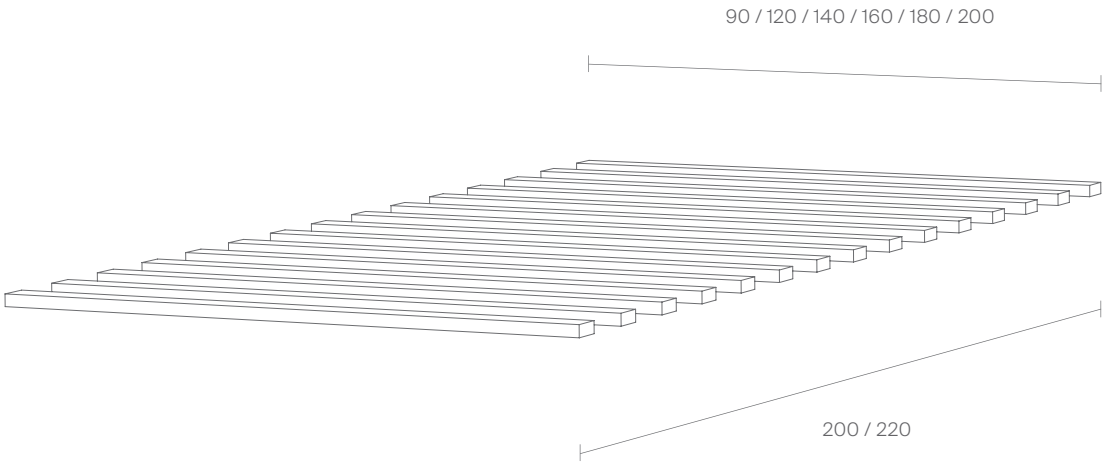

Roll-Lattenrost für alle Bett-Breiten.

Roll-up slatted frame for all bed widths.

FU (Sperrholz, Birke)
FU (birch plywood)

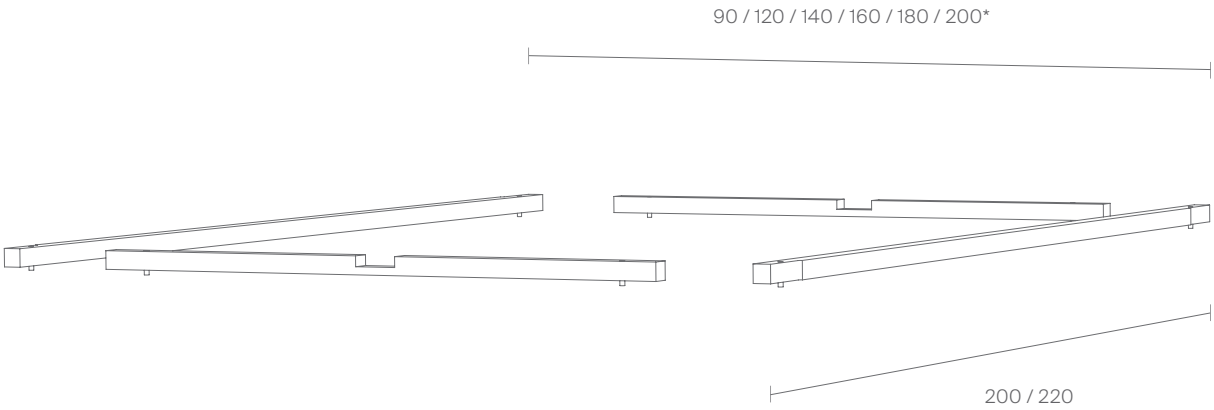

* Die „Erhöhung Lattenrostauflage“ enthält für Betten schmäler als 140 cm keine Querleisten.
** The ‘raising slatted frame support’ for beds narrower than 140 cm do not include crosswise slats.*

Durch diese separaten Auflageleisten kann die Oberkante der Lattenrostauflage um 35 mm erhöht werden. Hierdurch erhöht sich die Oberkante der Matratze ebenfalls um 35 mm.
These separate support strips can be used to raise the upper edge of the slatted frame support by 35 mm. This also raises the upper edge of the mattress by 35 mm.